# 永久標識の規格及び埋設方法

**(1) 金属標の形状と標準規格**

1) 地上、地下、屋上（その１）埋設用金属標

（平面図）

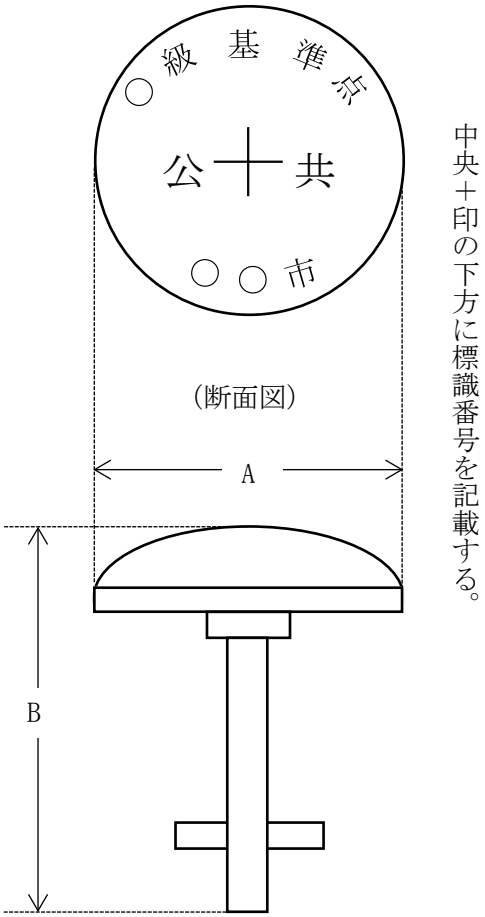


2) 屋上（その２）埋設用金属標

（平面図）

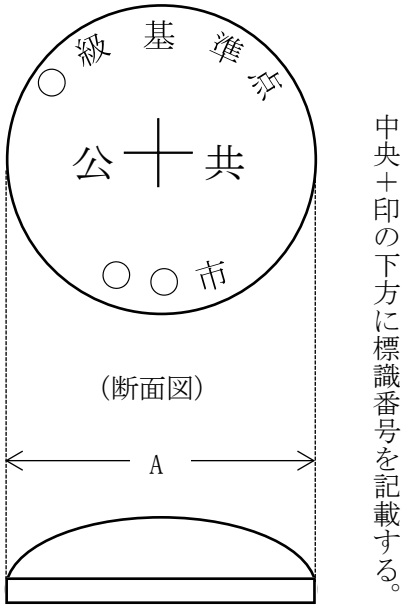


| 種　類 ＼ 区　分 | A | B | 材質 |
|---|---|---|---|
| 基準点金属標（その１） | 8 cm | 9 cm | 真鍮・ステンレス |
| 基準点金属標（その２） | 8 cm | ― | |
| 水　準　点　金　属　標 | 8 cm | 9 cm | |

注１．公共測量の測量標であること及び計画機関の名称を表示する。

２．形状、品質等は、JIS B 7914-2 規格を標準とする。

３．永久標識には、固有番号等の付加情報を記録した IC タグを付加することができる。

**(2) 標準埋設形式**

1) 基準点（金属標）地上埋設図（上面舗装）

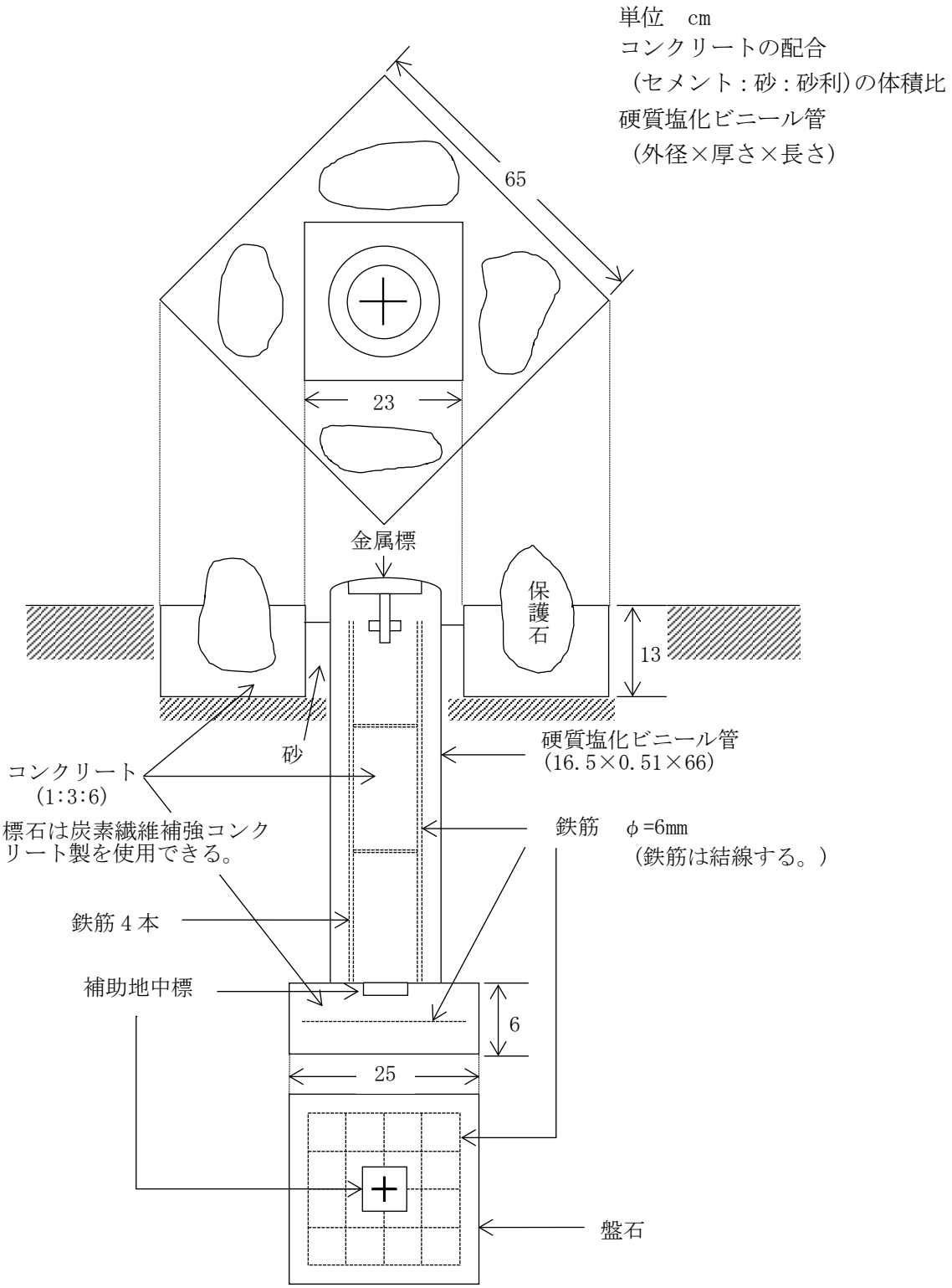

2）基準点（金属標）地下埋設図（その１）

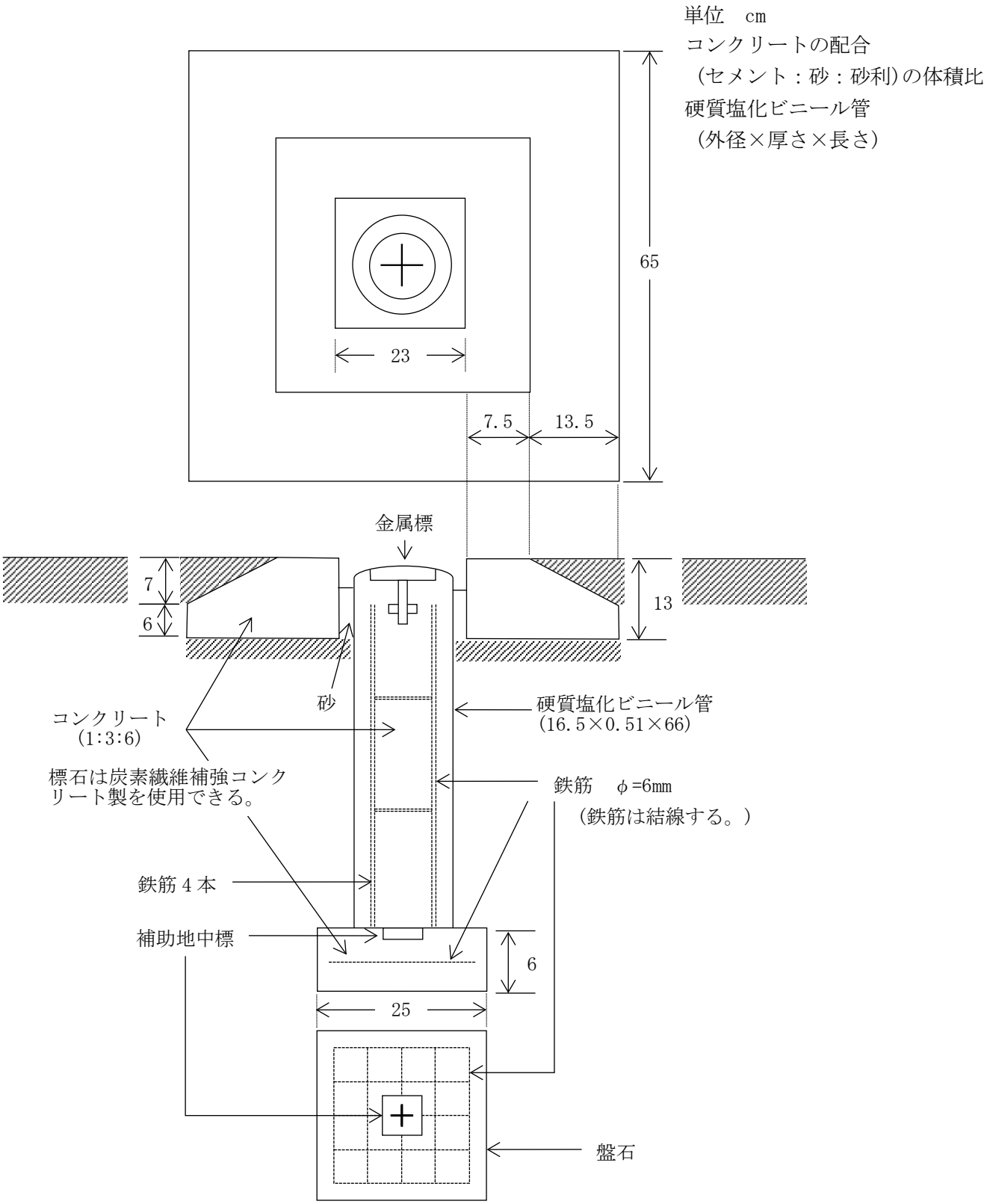

3）基準点（金属標）地下埋設図（その２）　鉄蓋付き

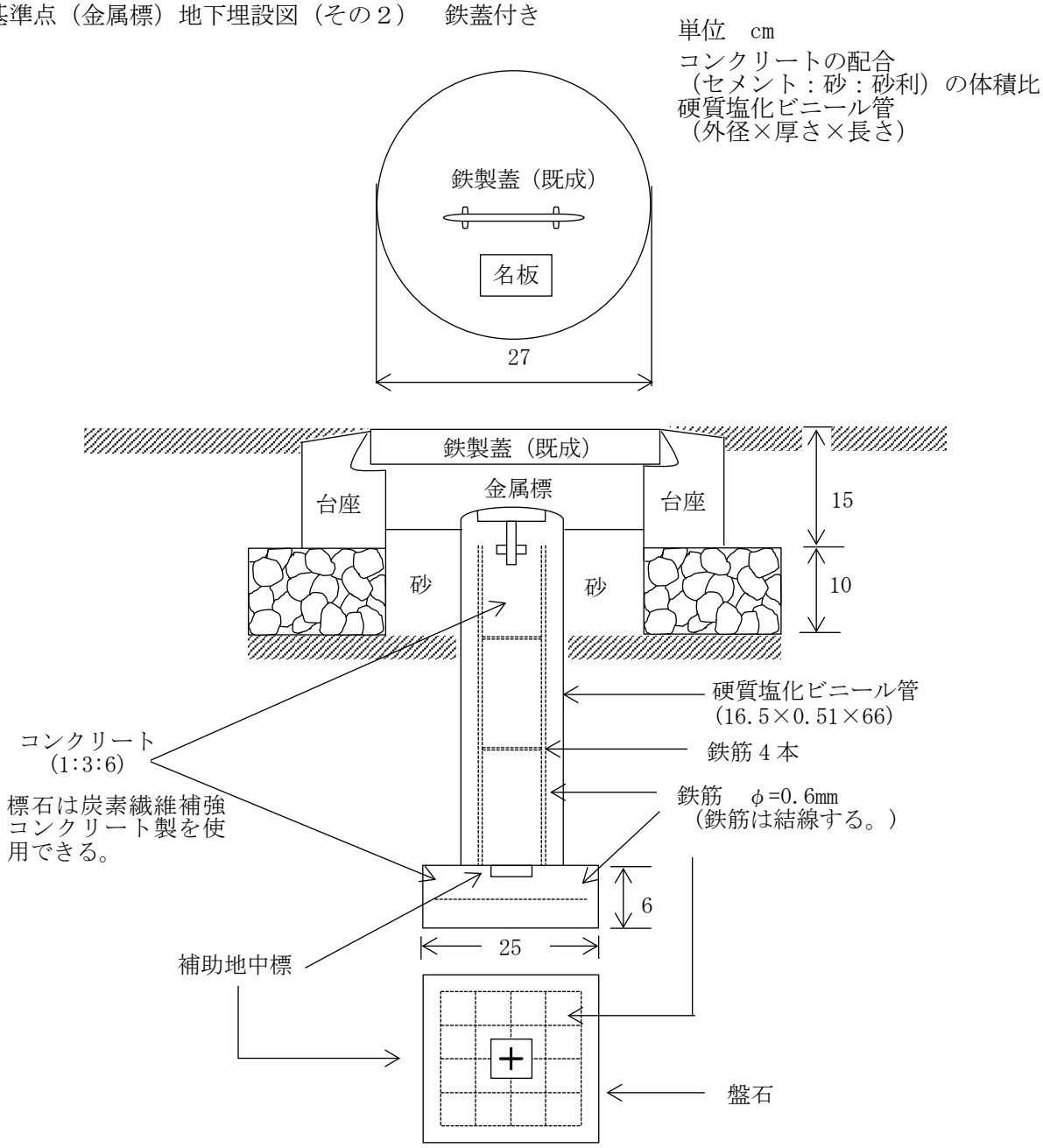


注１．名板には金属標に記載した事項を略記する。

２．既成の鉄製蓋及び台座は、標石等が正しく収まる大きさのものとする。

4）基準点（金属標）地下埋設図（その３）　コンクリート蓋付き

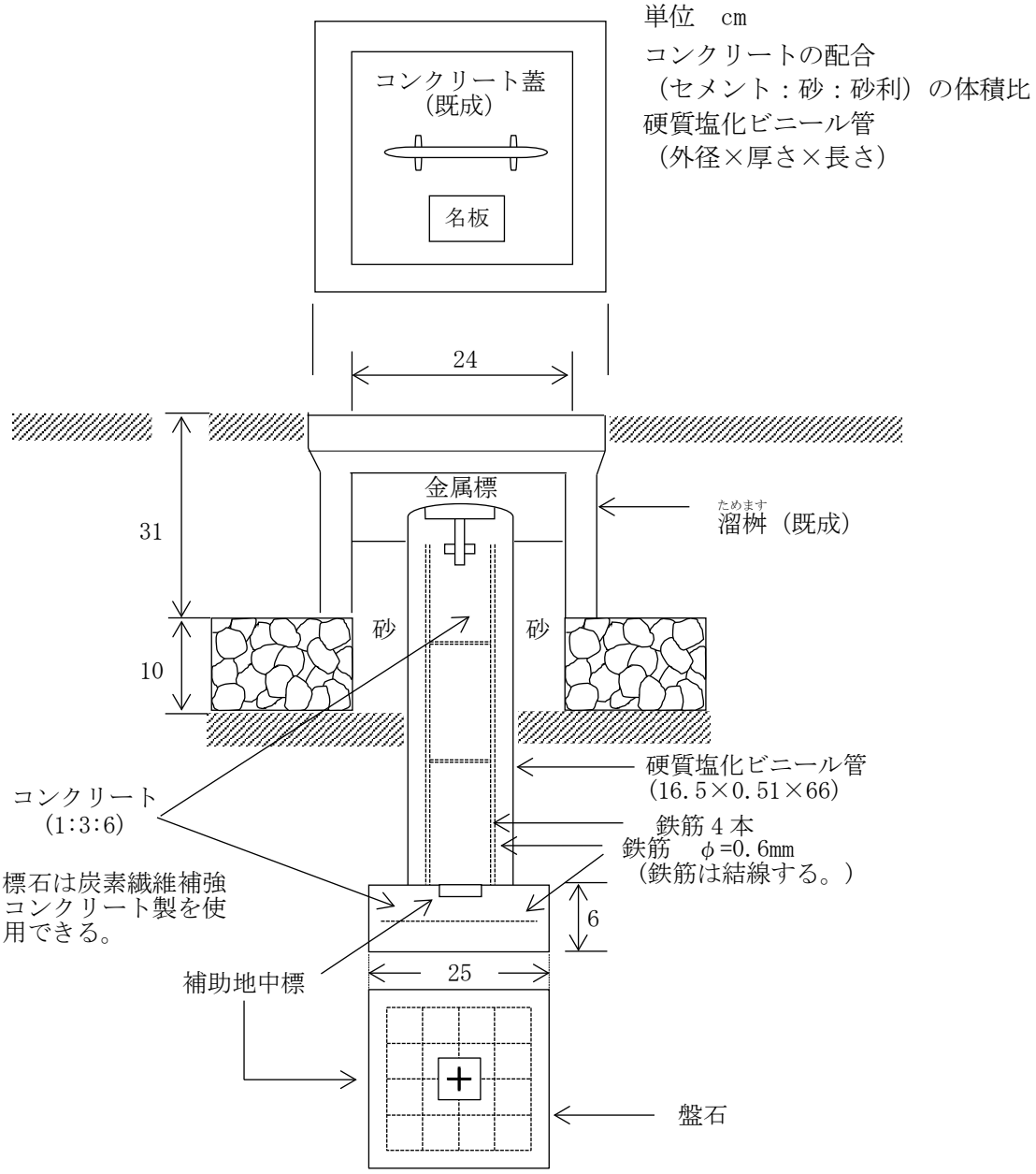


注１．名板には金属標に記載した事項を略記する。

２．既成のコンクリート蓋及び溜桝は、標石等が正しく収まる大きさのものとする。

5）基準点（金属標）屋上埋設図（その１）

単位　cm
コンクリートの配合
（セメント：砂：砂利）の体積比

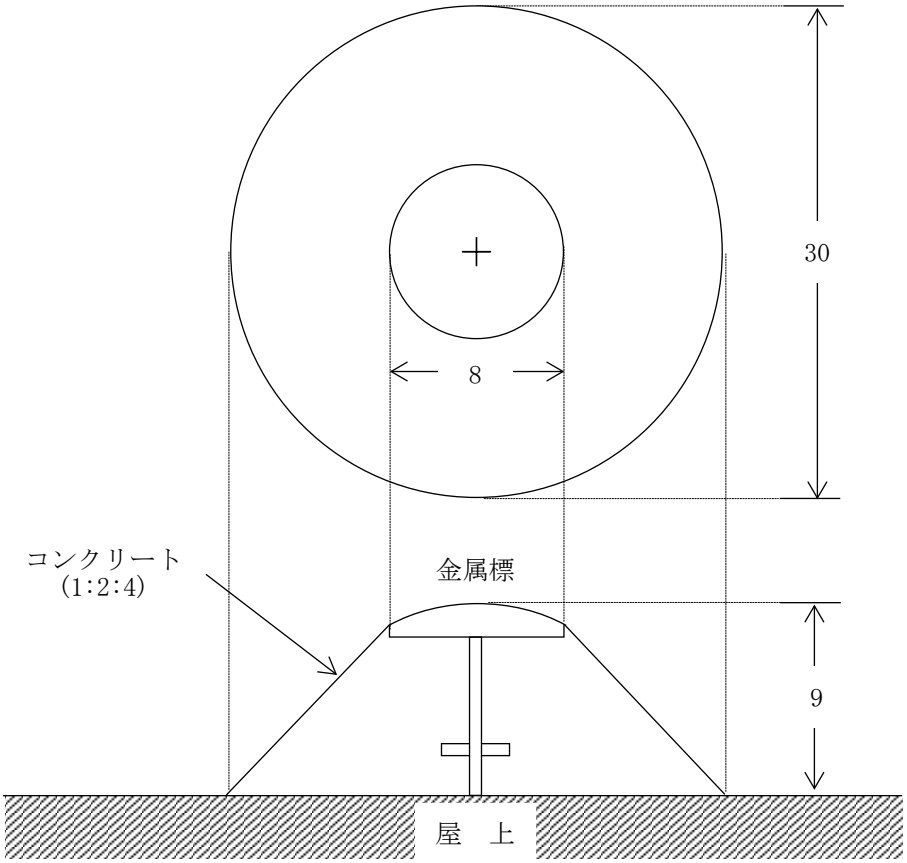


6）基準点（金属標）屋上埋設図（その２）

単位　cm

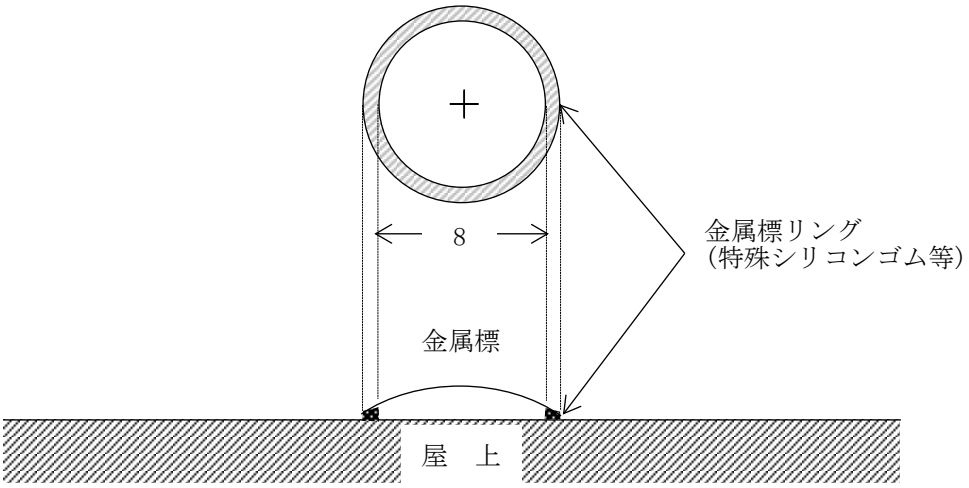


注．屋上面に、接着剤により貼付ける。

7）水準点（金属標）地上埋設図

単位　cm
コンクリートの配合
（セメント：砂：砂利）の体積比
硬質塩化ビニール管
（外径×厚さ×長さ）

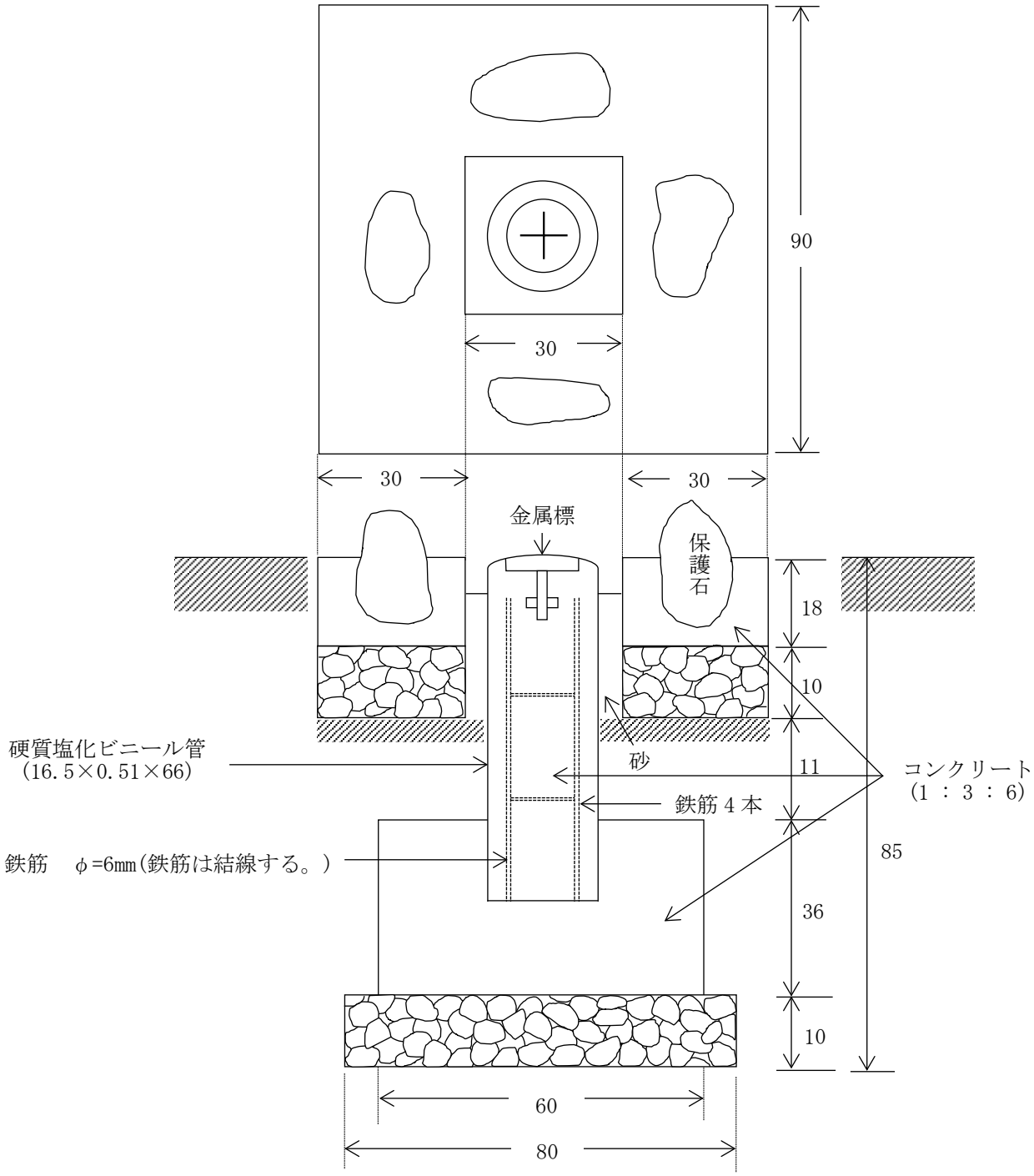

8）水準点（金属標）地下埋設図

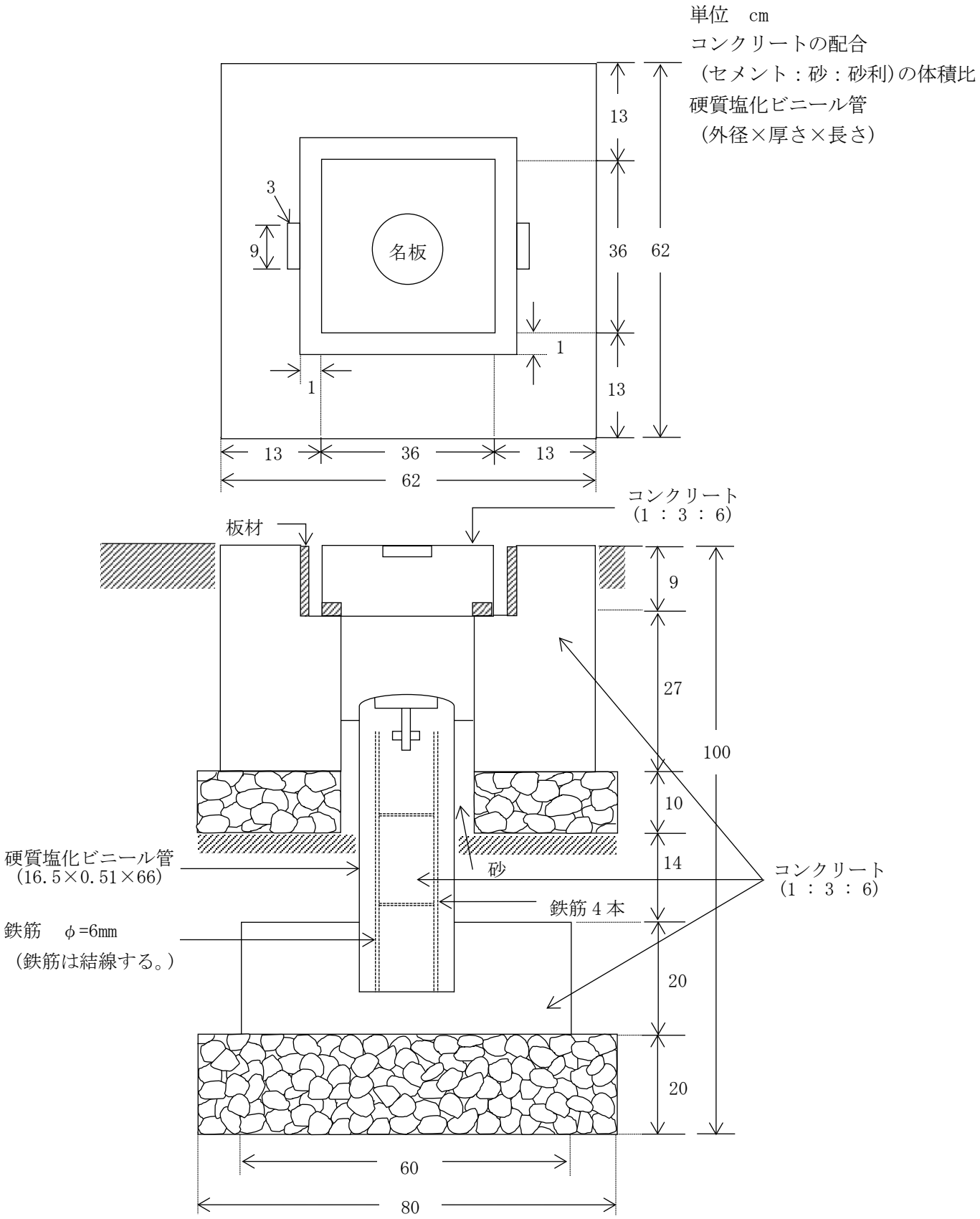


注．名板には金属標に記載した事項を略記する。